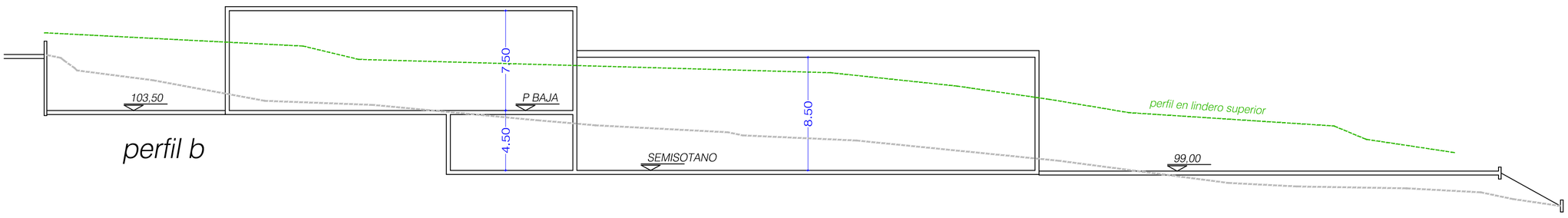

perfil b

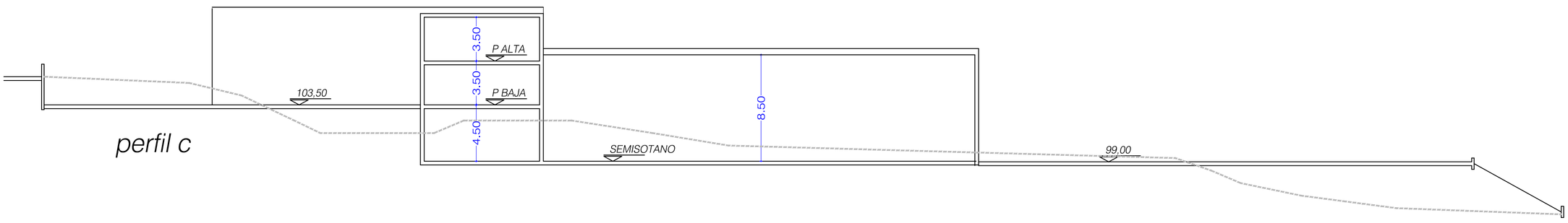

perfil c

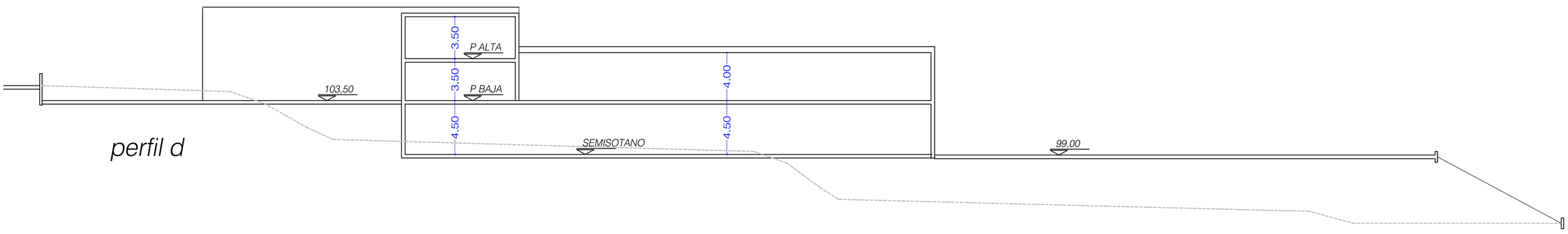

perfil d

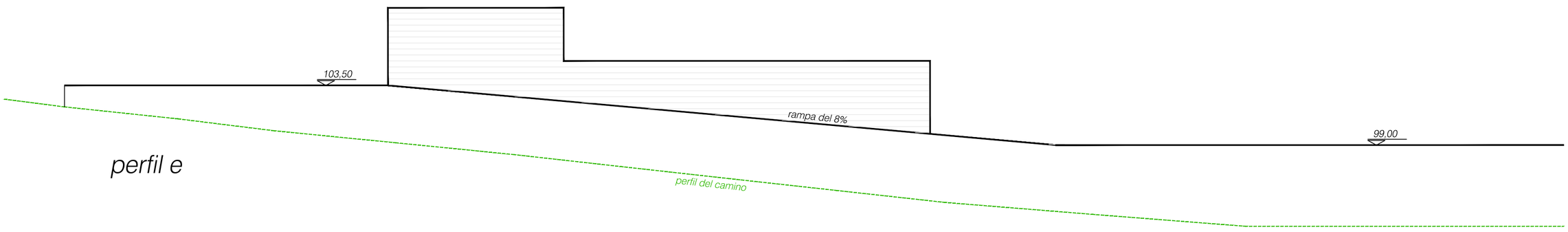

perfil e

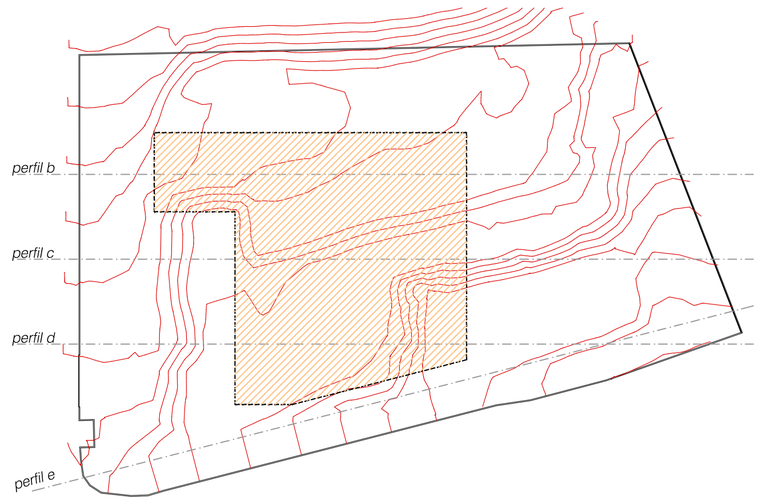

CONCELLO DE BERGONDO

Estudio de Detalle para reajustar alineaciones y rasantes y ordenar volúmenes en parcela comercial del Polígono Industrial de Bergondo

Promotor: SOOS Global Machine Solutions S.L.
Arquitecto: Jesús Fernández Carballal (COAG 1246)

Aprobación inicial

15008_ED_202604_AI

ABRIL 2026 — ETRS89 huso 29

1/250 (A1)
1/500 (A3)

Ordenación

Perfiles longitudinales

PORD_05

0 5 10 15 20 25

FERNANDEZ CARBALLAL JESUS ANDRES - 32433273F

Firmado digitalmente por FERNANDEZ CARBALLAL JESUS ANDRES - 32433273F
Nombre de reconocimiento (DN): c=ES, serialNumber=IDCES-32433273F, sn=FERNANDEZ CARBALLAL, givenName=JESUS ANDRES, o=FERNANDEZ CARBALLAL JESUS ANDRES - 32433273F, ou=PARTICULAR, cn=FERNANDEZ CARBALLAL JESUS ANDRES - 32433273F
Fecha: 2026.04.27 14:05:14 +02'00'

CVD: wNN06W2gG6JImwlD8K Verificable na Sede electrónica do organismo https://sede.bergondo.gal/
JESUS ANDRES FERNANDEZ CARBALLAL
Ana María Cachafrón Castelos
Secretaria Xeral
Data sinatura:27/04/2026
Data sinatura:15/05/2026 09:29:00
Motivo:Dilixencia: para facer constar que este documento aprobouse inicialmente pola xunta de goberno local en sesión ordinaria do 14.05.2026.
Bergondo, na data da sinatura electrónica. A secretaria, Ana Mª Cachafrón Castelos